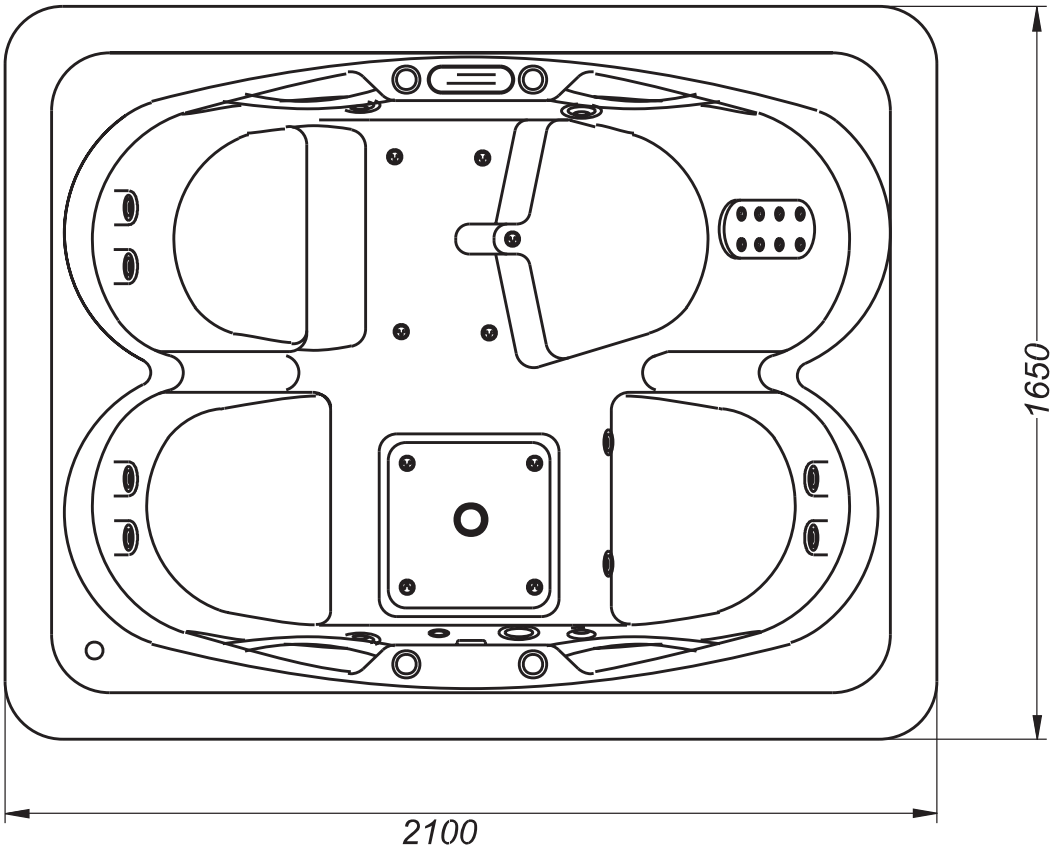
1650
2100

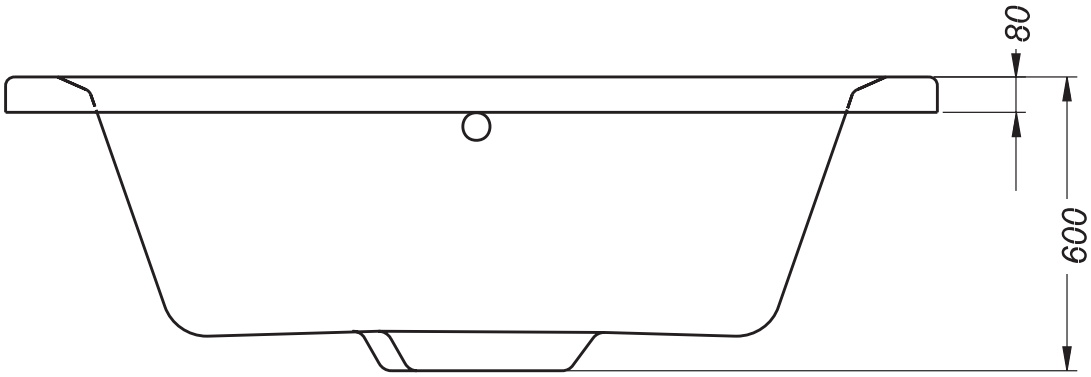
80
600

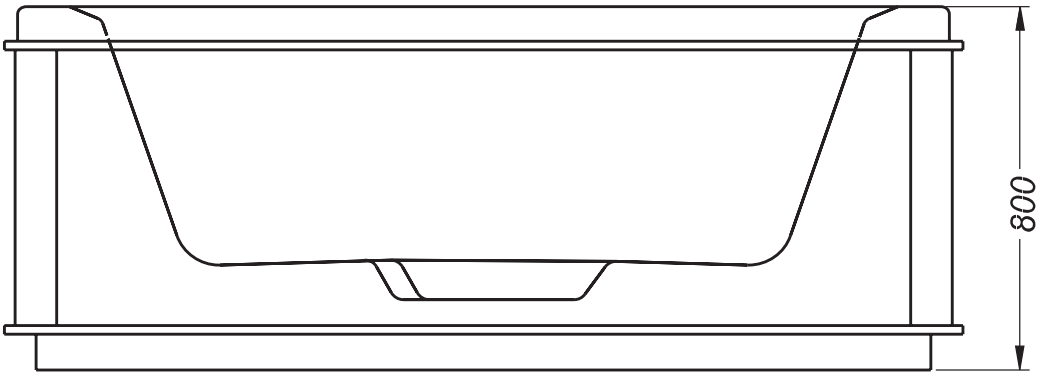
800